Wasseranschluss

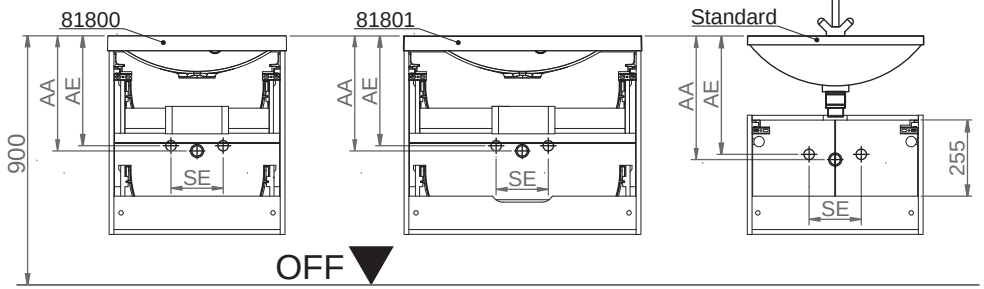

Becken-Nr.	AA	AE	SE
81800	400	350	150 - 330
81801	400	350	150 - 330
Standard-Becken	Für AA und AE das lichte Maß 255mm beachten		150 - 330

OFF = Oberkante fertiger Fußboden
SE = Seitlicher Abstand Eckventile
AE = Abstand Eckventile
AA = Abstand Ablauf

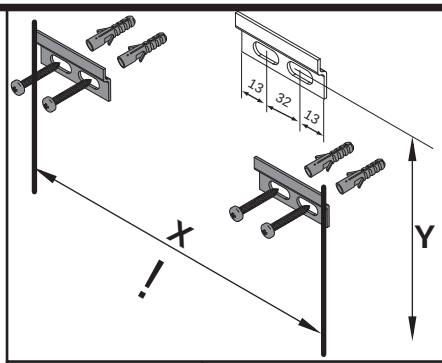

Waschtischunterschränke

Art-Nr.	Maße in mm	
81802/3	X = 555	Y = 762
81804/5	X = 760	Y = 762
81883/4	X = 555	(Y = 582)

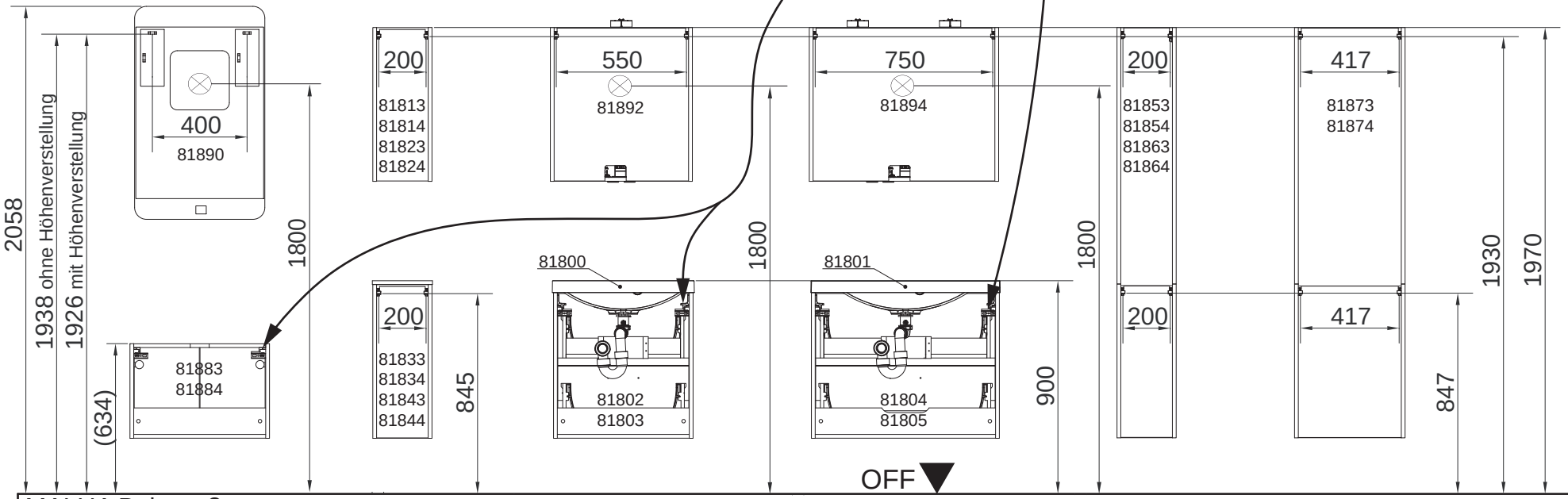

MALUA Bohrmaße
15.03.2016 chbe01

Ansicht von hinten

amalua.ai

Maßangaben in mm.
Änderungen vorbehalten.
Die vorgegebenen Maße sind unverbindlich, vor Ort zu prüfen und stellen nur eine Empfehlung dar.

FACKELMANN® GmbH + Co. KG
Sebastian-Fackelmann-Str. 6
91217 Hersbruck • Deutschland
Tel.: 09151/811-0 • FAX: 09151/811-294
Servicetelefon: 09151/811-206
www.fackelmann.de