Wasseranschluss

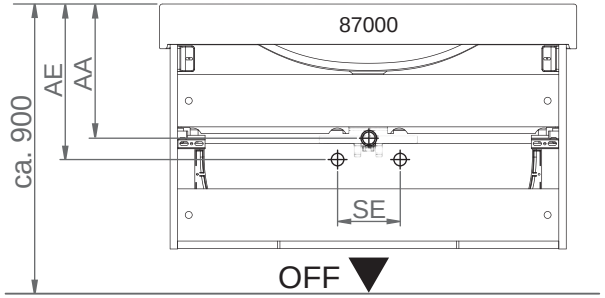

Becken-Nr.	AA	AE	SE
87000	295	345	260 - 330

AA = Abstand Ablauf
AE = Abstand Eckventile
SE = Seitlicher Abstand Eckventile
OFF = Oberkante fertiger Fußboden

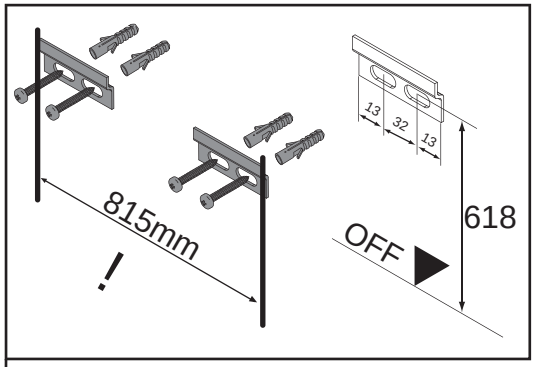

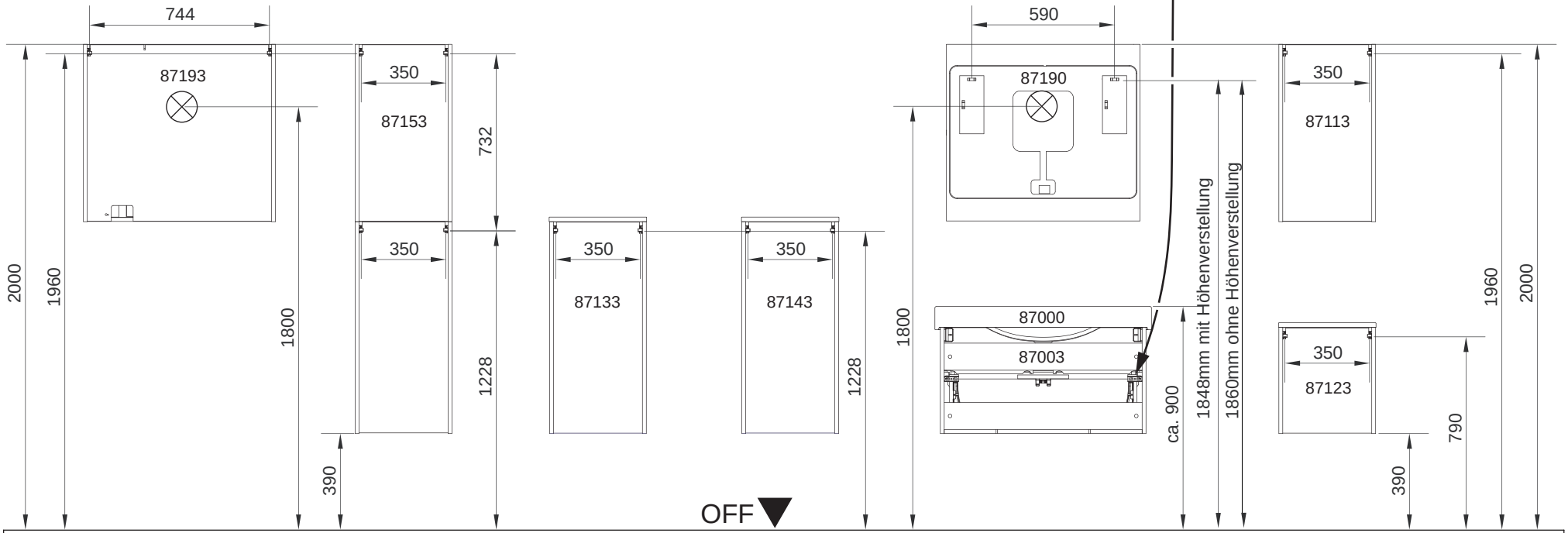

Piuro Bohrmaße
09.07.2015 chbe01

Ansicht von hinten

apiuro.ai

Maßangaben in mm.
Änderungen vorbehalten.
Die vorgegebenen Maße sind unverbindlich, vor Ort zu prüfen und stellen nur eine Empfehlung dar.

FACKELMANN® GmbH + Co. KG
Sebastian-Fackelmann-Str. 6
91217 Hersbruck • Deutschland
Tel.: 09151/811-0 • FAX: 09151/811-294
Servicetelefon: 09151/811-206
www.fackelmann.de